SYNCRO®
MEMBER OF SYNCRO GROUP

shadyscan+

Misuratore a proiezione laser

Il misuratore di spessore **SHADYSCAN PLUS** è un sistema di misurazione dello spessore del profilo senza contatto che utilizza il segnale di un sensore a sbarramento per misurare lo spessore del foglio. ShadYscan PLUS ha molte applicazioni; in particolare, è adatto a misurare lo spessore di lastre espanse, superiori a 3,5 mm, che non possono essere misurate con sistemi ad assorbimento come i raggi X e sistemi su base capacitiva.

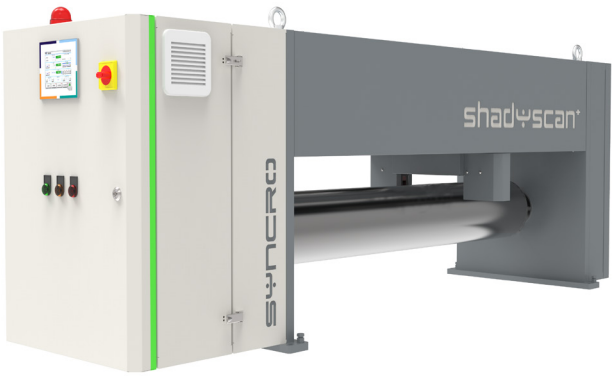

PRINCIPIO DI FUNZIONAMENTO

I raggi di luce sono diretti sulla tangente del rullo di misura e della lastra su di esso appoggiato generando un ombra che viene rilevata dal sensore a scansione lineare. L'aumento e la diminuzione dell'ombra sulla telecamera dipenderà dai movimenti relativi tra rullo e fascio di luce così come dal variare dello spessore del la lastra. Questa misurazione viene creata rilevando l'ombra generata dalla lastra, impostando l'ombra del rullo sul punto zero.

CARATTERISTICHE PRINCIPALI

PERFORMACES ASSOLUTA

La misurazione non richiede calibrazione poiché non è influenzata dalla composizione del materiale, dal suo colore o trasparenza.

STRUTTURA ROBUSTA

La struttura è progettata e realizzata per assicurare massima rigidezza strutturale, fondamentale per una precisa misurazione in tutte le condizioni operative.

DIMENSIONI

Il telaio della macchina è snello ed integra quadro elettrico e pannello di comando. L'installazione è semplice e veloce (plug and play).

MOTORIZZAZIONE

Il rullo è motorizzato per eliminare rischi di scivolamento del materiale sul rullo e per non alterare la tensione nel film per attriti di trascinamento. Il motore viene sincronizzato con la velocità della linea.

ACCESSIBILITÀ

Lo ShadYscan PLUS è stato progettato per garantire un facile accesso a tutte le parti che necessitano manutenzione ordinaria. Un comando pneumatico consente di allontanare l'intero sensore dal rullo di misura.

INDUSTRIA 4.0 & IoT

Il sistema di controllo e gestione dello ShadYscan PLUS è predisposto con protocolli OPC-UA per l'Industry 4.0.

DATI TECNICI

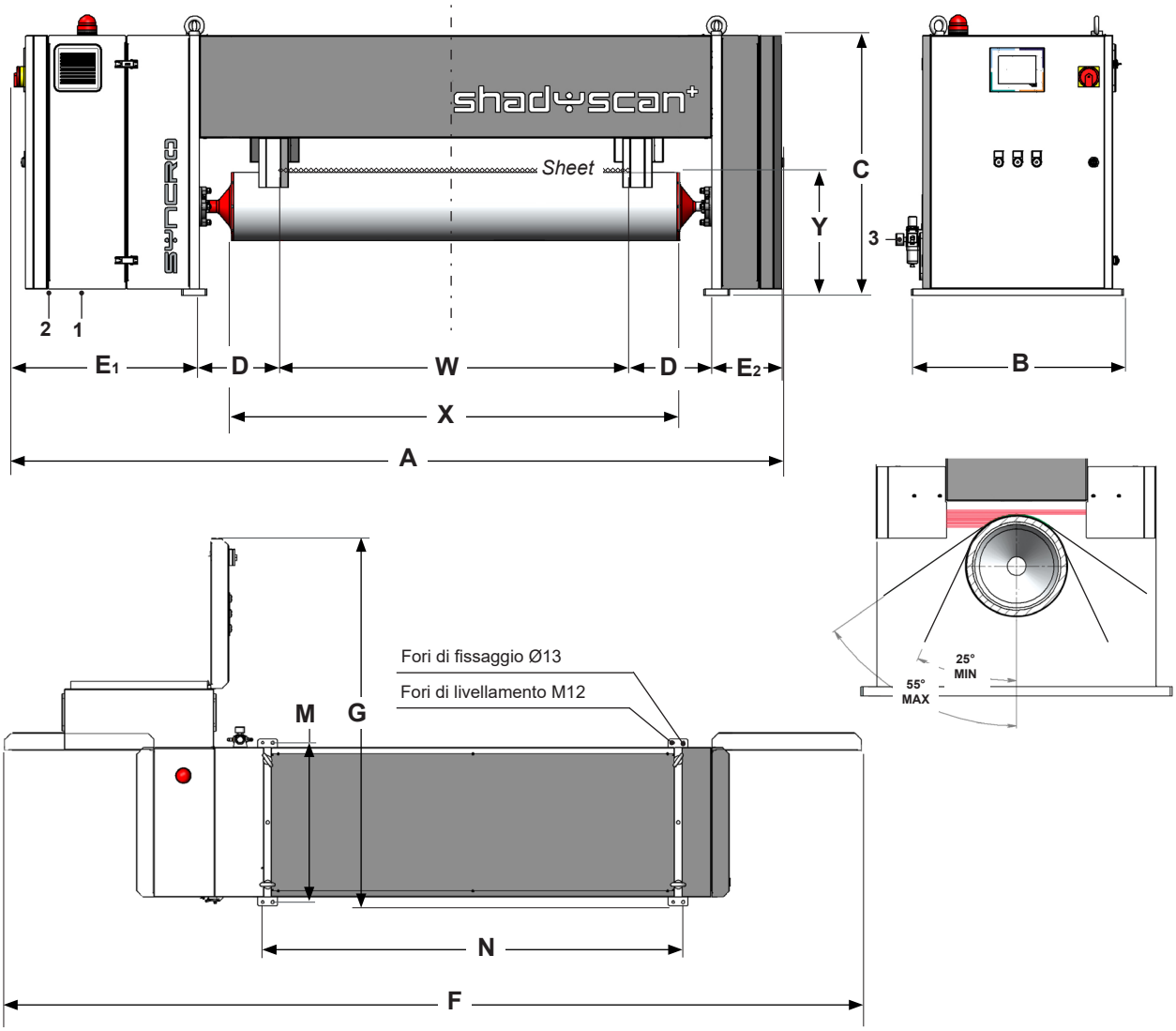

Modello	W Larghezza max lastra (mm)	Y h. lastra (mm)	X (mm)	A (mm)	B (mm)	C (mm)	E1 (mm)	D (mm)	E2 (mm)	G (mm)	F (mm)	M (mm)	N (mm)	Linearità (µm)	Spessore max (mm)	Risoluzione (mm)	Gap Sensore-Rullo (mm)	Velocità trasversale (mm/S)	Potenza (kW)	Peso (kg)
900	900	372,5	1200	2230	670	820	590	260	220	1450	3290	640	1490	≤3	25	0,3	5,5	100	1,38	375
1100	1100		1400	2430							3490		1690							400
1300	1300		1600	2630							3690		1890							425
1500	1500		1800	2830							3890		2090							450
1700	1700		2000	3030							4090		2290							475
1900	1900		2200	3230							4290		2490							500
2100	2100		2400	3430							4490		2690							525
2300	2300		2600	3630							4690		2890							550
2500	2500		2800	3830							4890		3090							575
2700	2700		3000	4030							5090		3290							600

1_ Interfaccia di comunicazione; 2_ Alimentazione; 3_ Ingresso aria compressa.

Syncro Group reserves the right to alter the specifications indicated in this catalogue at any time and without prior notice