SYNCRO®
MEMBER OF SYNCRO GROUP

CONVY

Cargador de tolva

CONVY es la gama de cargadores de tolva de SYNCRO fabricados en acero inoxidable AISI 304 y disponibles en diferentes tamaños. Los parámetros de carga pueden ser controlados por la unidad de dosificación HMI o el sistema de transporte centralizado SYNET. La gama Convy incluye opciones específicas para el tratamiento de materiales a alta temperatura o de baja fluidez.

PRINCIPIO DE FUNCIONAMIENTO

El vacio creado por la unidad de vacio transporta los gránulos a los receptores, una vez alcanzado el nivel máximo el material es descargado en la tolva.

CARACTERÍSTICAS PRINCIPALES

CONTROL

Convy puede ser controlado desde el panel HMI de la unidad de dosificación de SYNCRO o desde el sistema de transporte centralizado SYNET.

FÁCIL INSTALACIÓN

Convy puede instalarse fácilmente en las unidades de dosificación existentes.

FÁCIL LIMPIEZA

Gracias a su diseño especial, Convy puede limpiarse y desmontarse fácilmente.

VÁLVULA DE VACÍO

Convy tiene una válvula de vacío integrada que se abre cuando se necesita el vacío, lo que permite utilizar una tubería de vacío común conectada a una bomba.

JUNTA DE DESCARGA

Convy tiene una junta de descarga especial que permite un sellado perfecto durante el ciclo de vacío.

SENSOR DE NIVEL MÁXIMO

Convy tiene un sensor de nivel máximo capacitivo integrado que asegura el volumen máximo disponible en cualquier momento para garantizar la mejor optimización del tiempo del ciclo de transporte. Como opción, se puede utilizar un sensor rotativo para materiales polvorientos.

FILTRO AUTOMÁTICO

Como opción, Convy puede suministrarse con filtros autolimpiantes con un depósito de aire y un chorro de limpieza por impulsos de aire.

FILTRO AUTOMÁTICO DE BOLSA

Como opción, Convy puede suministrarse con un filtro autolimpiante de bolsa con un tanque de aire y un chorro de limpieza por impulsos de aire para gestionar materiales polvorientos como materiales de trituración o escamas.

VERSION HT

Convy está disponible en versión HT para gestionar polímeros calientes hasta 180 °C.

TAMAÑOS Y VOLUMEN

Convy está disponible en 4 tamaños: F200-F270-F370-F470 de 6L a 150L.

MODULARIDAD Y ORIENTACIÓN DE ENTRADA

El diseño de Convy es modular, las posiciones de entrada de vacío y material pueden orientarse fácilmente para adaptarse a las necesidades del cliente.

SISTEMA NAS

Como opción, Convy puede suministrarse con una paleta (+NAS) situada en el tubo de entrada de material para permitir el uso compartido de una fuente de material común.

VERSION TA

Convy puede suministrarse sin paleta de descarga para que pueda combinarse perfectamente con las series de sistemas SYNCRO SYLINE-SYDOS-SYBLEND-SYACURABLEND y GYGABLEND para una perfecta integración. Con la versión TA, el sellado al vacío se garantiza directamente desde la válvula de llenado de mariposa de la unidad de dosificación.

DATOS TÉCNICOS

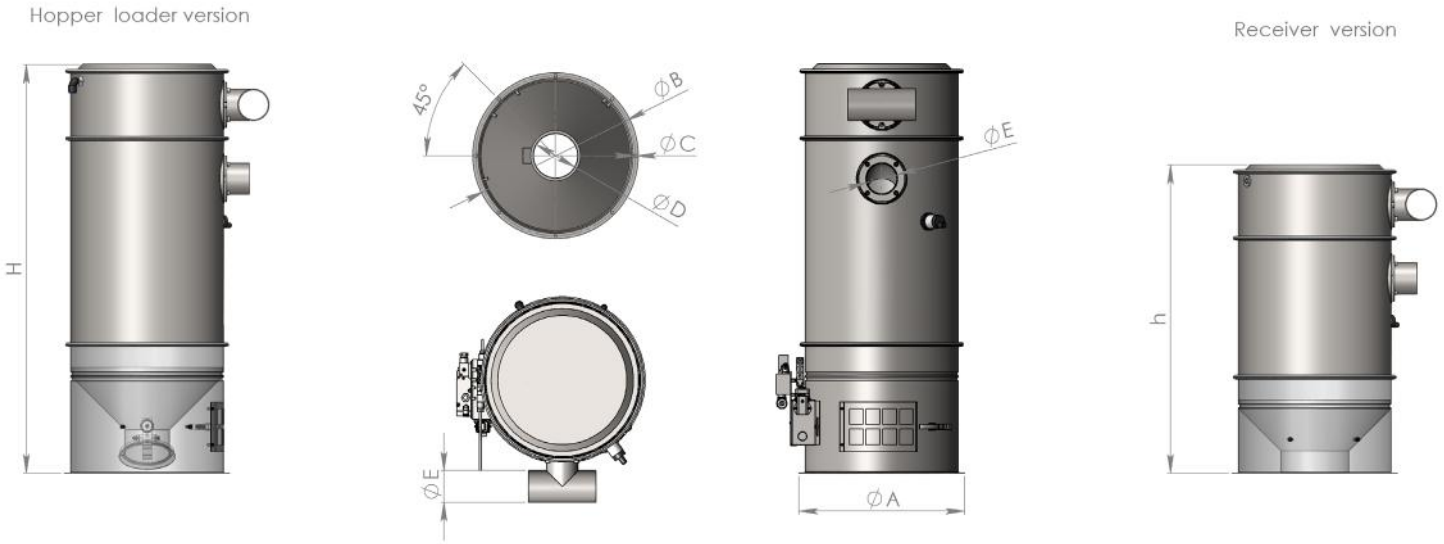

		F200			F270			F370			F470		
Volumen nominal	L	6	9	12,5	13	19	25	25	37	50	80	100	150
Diámetro exterior	Dimensión A (mm)	200			270			370			470		
Diámetro de los agujeros de fijación	Dimensión B (mm)	185			255			355			455		
Número de agujeros y diámetro	Dimensión C (mm)	7,5 / 4 hole			7,5 / 8 hole			7,5 / 8 hole			7,5 / 8 hole		
Receptor de altura total	Dimensión h (mm)	-	-	-	690	840	985	690	840	985	995	1135	1475
Cargador de tolva de altura total	Dimensión H (mm)	757	906	1050	760	910	1055	760	910	1055	1065	1205	1545
Diámetro de descarga	Dimensión D (mm)	50			100			100-150			150-200		
Diámetro de la manguera flexible	Dimensión E (mm)	40-50-60-63.5-70-76			40-50-60-63.5-70-76			40-50-60-63.5-70-76			40-50-60-63.5-70-76		
Receptor de peso	kg	-	-	-	13	13,5	14	19	20	21	25	30	32
Cargador de tolva de peso	kg	10	10,5	11	14,5	15	15,5	21	22	23	27	32	35
Consumo de aire comprimido (6 bar)	Nl/h	180			180			360			360		

Syncro Group reserves the right to alter the specifications indicated in this catalogue at any time and without prior notice